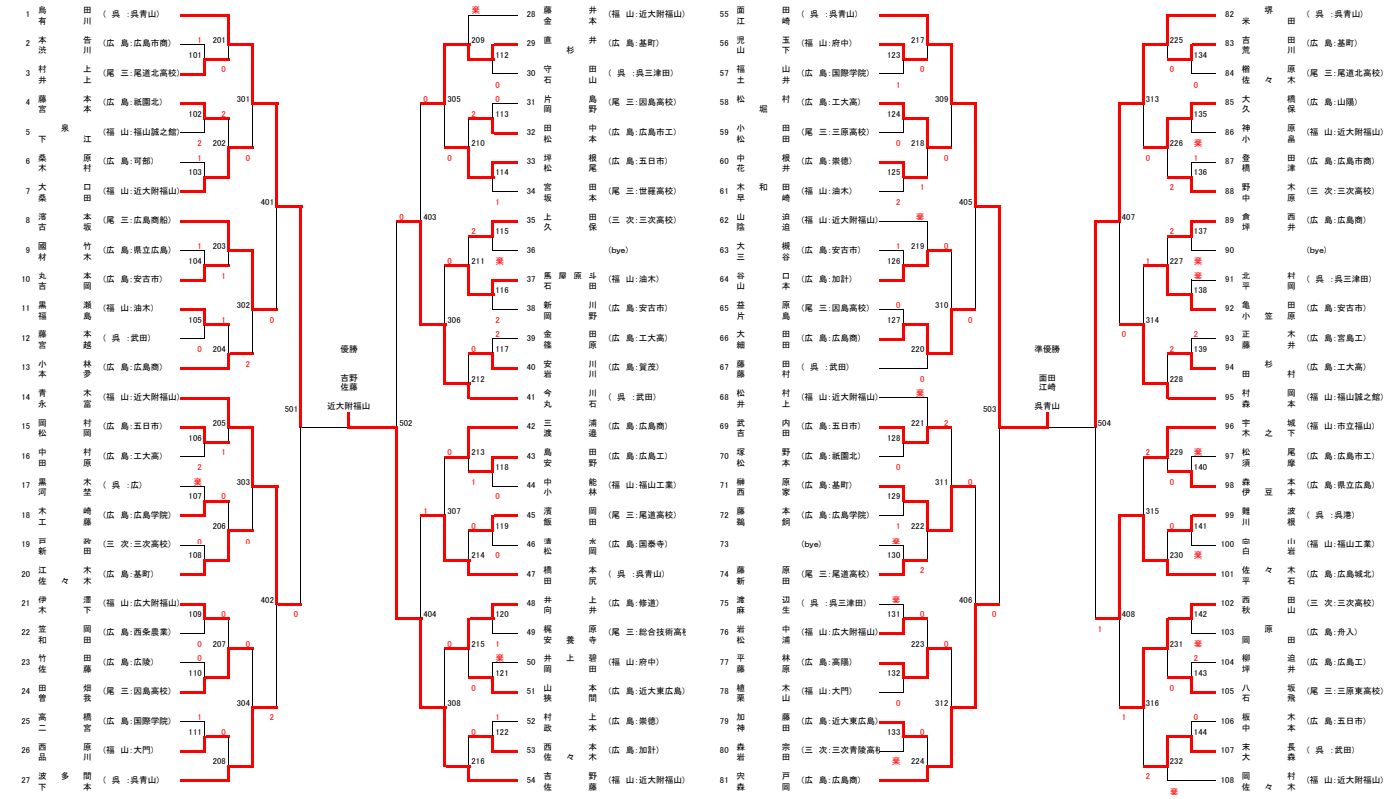

優勝	吉野　一 ・佐藤 幸輝	近大附福山
2位	面田　悠佑 ・江崎 陸	呉青山
3位	鳥田　東 ・有川 綜馬	呉青山
4位	堺　創大 ・米田 蒼空	呉青山
5位	今川　和真 ・丸石 雄誠	武田
5位	宍戸　謙太 ・森岡 壱星	県立広島商業
5位	青木　太陽 ・永富 健人	近大附福山
5位	佐々木　春平 ・平石 稔己	広島城北